HIGHLIGHTS
und Anwendungsbeispiel

- Intuitive Anzeige
- 20 A Lastausgang
- vollständig programmierbar
- Wi-Fi Zubehör optional
- Höchste Leistung - kompaktes Design
- Unschlagbarer Preis

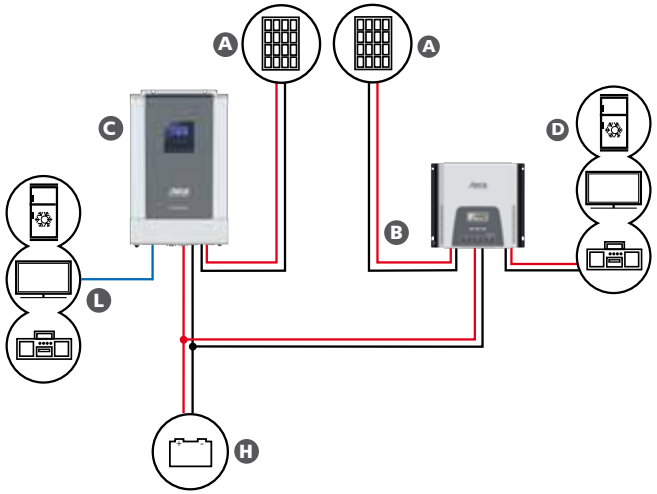

Legende:

A Solarmodule
B Solarladeregler Steca Solarix MPPT 5020
C Steca Solarix PLI 5000-48
D Verbraucher (48 V DC)
L Verbraucher (230 V AC)
H Batterie

Steca Elektronik

Steca Elektronik GmbH

Mammostraße 1
87700 Memmingen
Germany
T +49-(0)8331-8558-0
info@steca.com
www.steca.com

DEUTSCH

Steca Elektronik

LEISTUNGSSTARK & KOMPAKT
Steca Solarix MPPT

STECA SOLARIX MPPT

3020 | 5020

NEU

STECA Quality

Steca Solarix MPPT sind Solarladeregler mit Maximum-Power-Point-Tracking. Diese eignen sich für alle gängigen Modultechnologien und passen optimal für Solarsysteme mit Modulspannungen höher als die Batteriespannung. Speziell lassen sich so günstige PV Module, welche für netzgekoppelte Anlagen verwendet werden, auch autark einsetzen.

Der effiziente MPP-Tracking-Algorithmus von Steca stellt immer die maximal nutzbare Leistung des Moduls zur Verfügung und steigert so vor allem bei schlechteren Witterungsbedingungen (Bewölkung, Winter, diffuses Licht) den Energieertrag erheblich. Die Steca Solarix MPPT Laderegler vereinen modernste Ladetechnologie mit hohem Wirkungsgrad, professionelle Batteriepflege mit zahlreichen Einstellmöglichkeiten, modernes Design, hervorragende Schutzfunktionen und ein intuitives LC-Display mit Menüführung.

Die Solarix MPPT Laderegler sind erweiterbar durch die PA WiFi1, um sie kostengünstig für den Internet-Portal Zugriff aus der Ferne aufzurüsten.

Produktmerkmale

- Maximum Power Point Tracker (MPP-Tracker)
- Hohe Leistung und Effizienz bei geringen Abmessungen
- Spannungs- und Stromregelung
- Automatische Lastabschaltung und -einschaltung
- Mehrstufige Ladetechnologie
- Monatliche Ausgleichsladung

Elektronische Schutzfunktionen

- Überladeschutz
- Tiefentladeschutz
- Verpolschutz von Modul, Last und Batterie
- Automatische elektronische Sicherung
- Kurzschlussschutz
- Leerlaufschutz ohne Batterie
- Rückstromschutz bei Nacht
- Übertemperatur- und Überlastschutz
- Lastabschaltung bei Batterieüberspannung

Anzeigen

- Grafik-LCD
  ~für Betriebsparameter und Störmeldungen

Bedienung

- Einfache menügeführte Bedienung
- Programmierung durch Tasten
- Manueller Lastschalter

Zertifikate

- CE-konform
- RoHS-konform
- Hergestellt unter ISO 9001 und ISO 14001

Steca-Zubehör

- Internetportal durch PA WiFi1

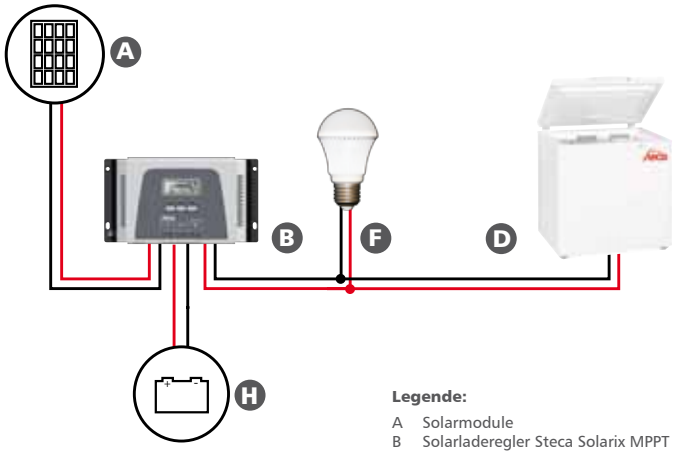

Legende:

A Solarmodule
B Solarladeregler Steca Solarix MPPT
D Steca PF 166-H / 240-H
F Steca LED
H Batterie

	3020	5020
Charakterisierung des Betriebsverhaltens		
Systemspannung	12 V (24 V)	12 / 24 / 48 V
Nennleistung	450 W (900 W)	750 / 1500 / 3000 W
DC-Eingang		
MPP-Spannung	15 V (30 V) < U_{Modul} < 100 V	15 V / 30 V / 60 V < U_{Modul} < 150 V
Leerlaufspannung Solarmodul (bei minimaler Betriebstemperatur)	17 V...100 V** (34 V ... 100 V**)	17 V / 34 V / 68 V ... 150 V**
Modulstrom	30 A	50 A
DC-Ausgang		
programmierbar: Laststrom*	20 A	
programmierbar: Wiedereinschaltspannung (LVR)*	12,5 V (25 V)	12,5 V / 25 V / 50 V
programmierbar: Tiefentladeschutz (LVD)*	11,5 V (23 V)	11,5 V / 23 V / 46 V
Batterie		
programmierbar: Ladestrom	30 A	50 A
programmierbar: Ladeendspannung	14,1 V (28,2 V)	14,1 V / 28,2 V / 56,4 V
programmierbar: Boostladespannung	14,4 V (28,8 V)	14,4 V / 28,8 V / 57,6 V
programmierbar: Ausgleichsladung	15,0 V (30,0 V)	15,0 V / 30,0 V / 60,0 V
programmierbar: Eingestellter Akkutyp	flüssig	
Einsatzbedingungen		
Umgebungstemperatur	-25 °C ... +40 °C	
Ausstattung und Ausführung		
Abmessungen (X x Y x Z)	230 x 130 x 80 mm	250 x 230 x 85 mm
Anschlussklemmen (fein- / einzeldrahtig)	16 mm² - AWG 6	35 mm² - AWG 2
Schutzart	IP 20	

Technische Daten bei 25 °C / 77 °F

* Wechselrichter dürfen nicht an den Lastausgang angeschlossen werden.
** VORSICHT! Erreicht das angeschlossene Solarmodul eine Leerlaufspannung von mehr als 100 V bzw. 150 V wird der Regler dadurch zerstört. Bei der Auswahl des Solarmoduls ist darauf zu achten, dass im gesamten auftretenden Temperaturbereich die Leerlaufspannung niemals 100 V bzw. 150 V überschreitet.

Steca Solarix MPPT 3020

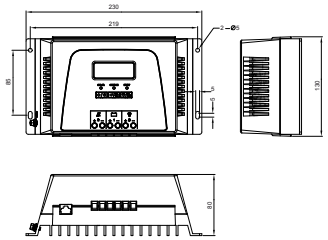
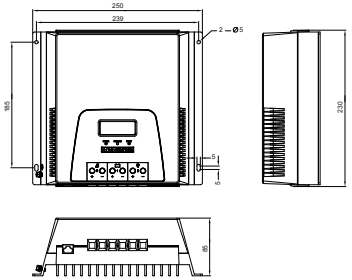
Steca Solarix MPPT 5020